Разрез 1-1

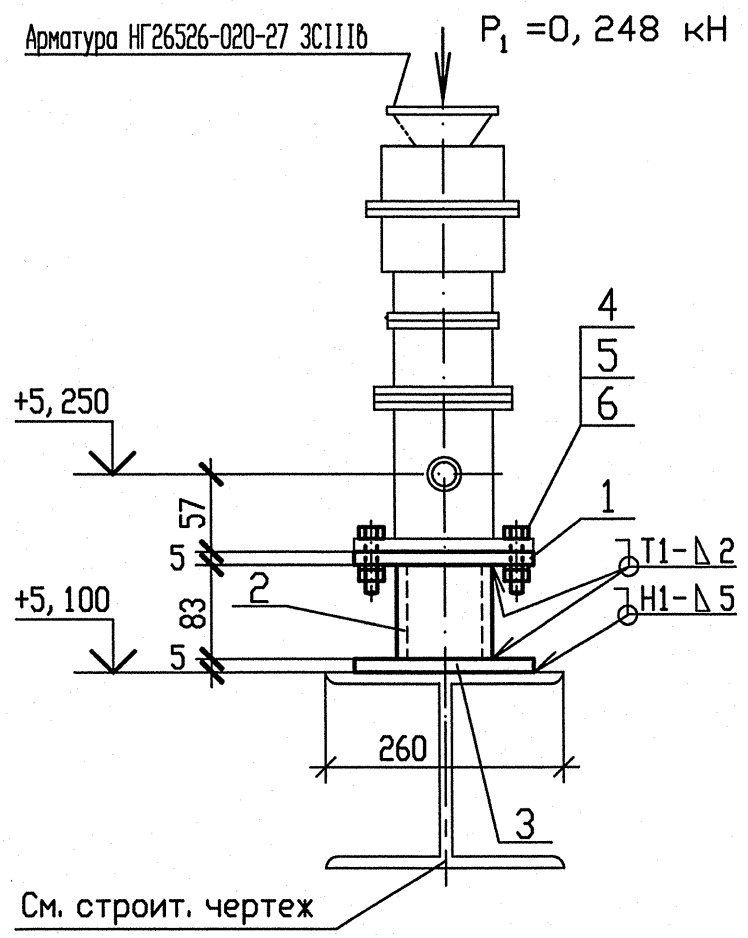

План расположения опоры 3RN22Y15

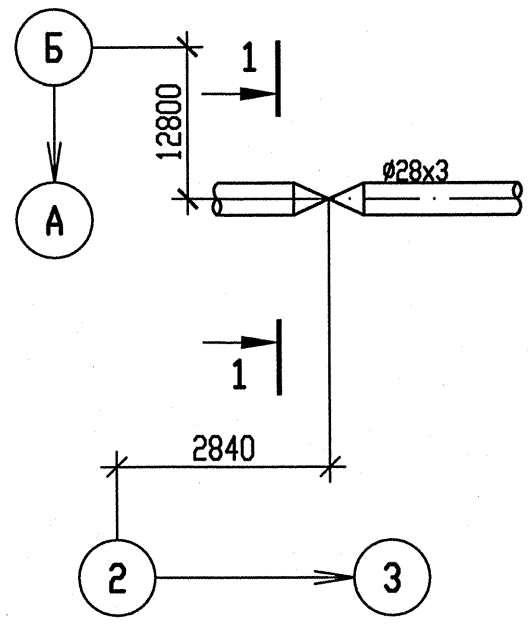

Деталь поз. 1

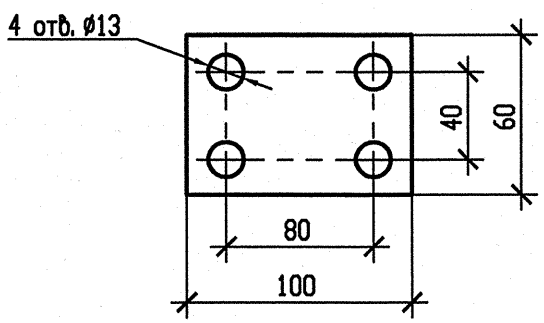

Спецификация деталей

Поз.	Обозначение	Наименование	Кол.	Материал	Масса, кг ед.	Масса, кг общ.	Примечания
1	по наст. чертежу	Лист Б-ПН 5х60х100	1	Ст3сп5-сВ ГОСТ 14637-89	0,2355	0,2355	
2	ОСТ 34-42-658-84	Труба 38х2, l=83	1	20 ТУ 14-3-190-2004	0,147	0,147	
3	ГОСТ 19903-74	Лист Б-ПН 5х80х80	1	Ст3пс5-сВ ГОСТ 14637-89	0,2512	0,2512	
4	ГОСТ 11371-78	Шайба С.10.02	4	Ст3пс ГОСТ 16523-97	0,0036	0,0144	
5	ГОСТ 7798-70	Болт М10-6gх40.56.35	4	35 ГОСТ 1759.0-87	0,0358	0,1432	
6	ГОСТ 5915-70	Гайка 2М10-6Н.5.35	4	35 ГОСТ 1759.0-87	0,0121	0,0484	
	ГОСТ 9467-75	Электроды		УОНИИ 13/45		-	
				Итого:		0,8397	

1 Привязку опоры смотри чертеж R3.RN21.3010.012.01.00.001.
2 Сварные швы выполнить по ГОСТ 5264-80.
3 Отметка трубопровода подлежит уточнению в соответствии с уклоном трубопровода.
4 P_1 – нагрузка, равная весу трубы с водой и изоляцией.
5 Изготовить один комплект.

Таблица усилий и моментов на неподвижную опору

N опоры	Рабочее состояние						Холодное состояние						Сейсмические воздействия					
	Усилия, кН			Моменты, кН.м			Усилия, кН			Моменты, кН.м			Усилия, кН			Моменты, кН.м		
	Px_1	Px_2	Px_3	Mx_1	Mx_2	Mx_3	Px_1	Px_2	Px_3	Mx_1	Mx_2	Mx_3	Px_1	Px_2	Px_3	Mx_1	Mx_2	Mx_3
3RN22Y15	0,014	-0,008	-0,248	-0,072	0,033	-0,009	-0,041	0,045	0,075	0,019	-0,032	0,018	0,029	0,031	0,059	0,038	0,022	0,009

Изм	N уч.	Лист	N докум	Подп.	Дата
1	-	Зам.	538-12	-	-
Инженер 3к.		Терентьева			22.09
Пров. инж. 3к.		Огнева			22.09
Пров. вед. инж.		Пантюшина			22.09
И. о. нач. гр.		Филатов			22.09
Н. контр.		Краснояров			22.09

АРХИВНЫЙ ЭКЗЕМПЛЯР

Инв. N подл. R3.00262.1.0.12
Лист 81

R3.RN21.3012.012.01.00.030

Ростовская АЭС Блок 3

Главный корпус Машинное отделение (ДО, ЭЗТУ) Конденсатопроводы из ПВД-6 в деаэратор	Стадия	Лист	Листов
	Р	1	1
Опора неподвижная 3RN22Y15	ОАО "НИАЭП" 2012		

Формат А3

Взам. инв. N | Подп. и дата | Инв. N подл. R3.00262.1.0.12